Matth. Hohner A-G.
Trossingen Wttbg.

Concertophon III

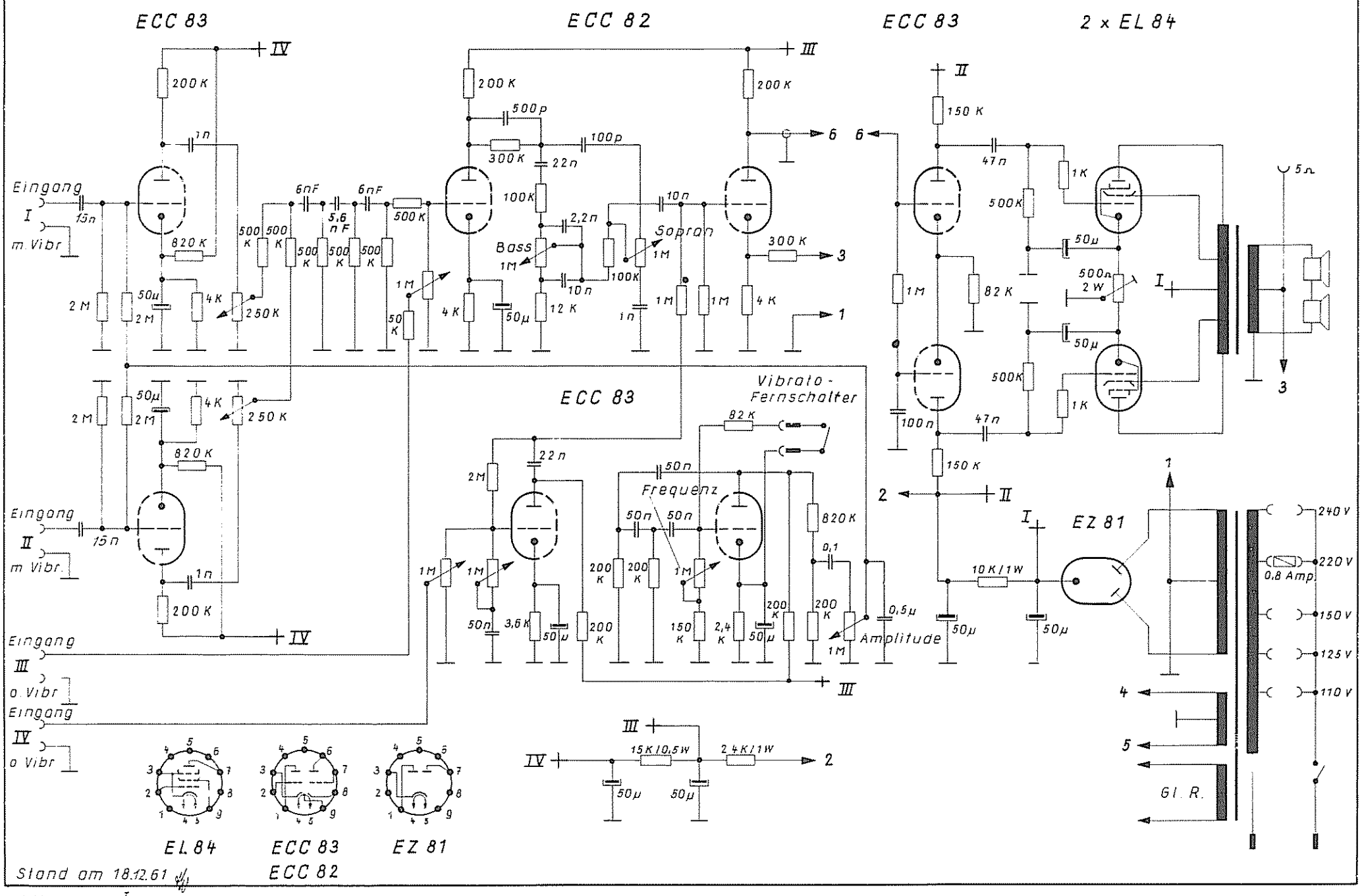

Stand am 18.12.61

30/00 2140 D I